東京支部

2025読売旗争奪関東少年野球大会

ジュニアの部　27チーム
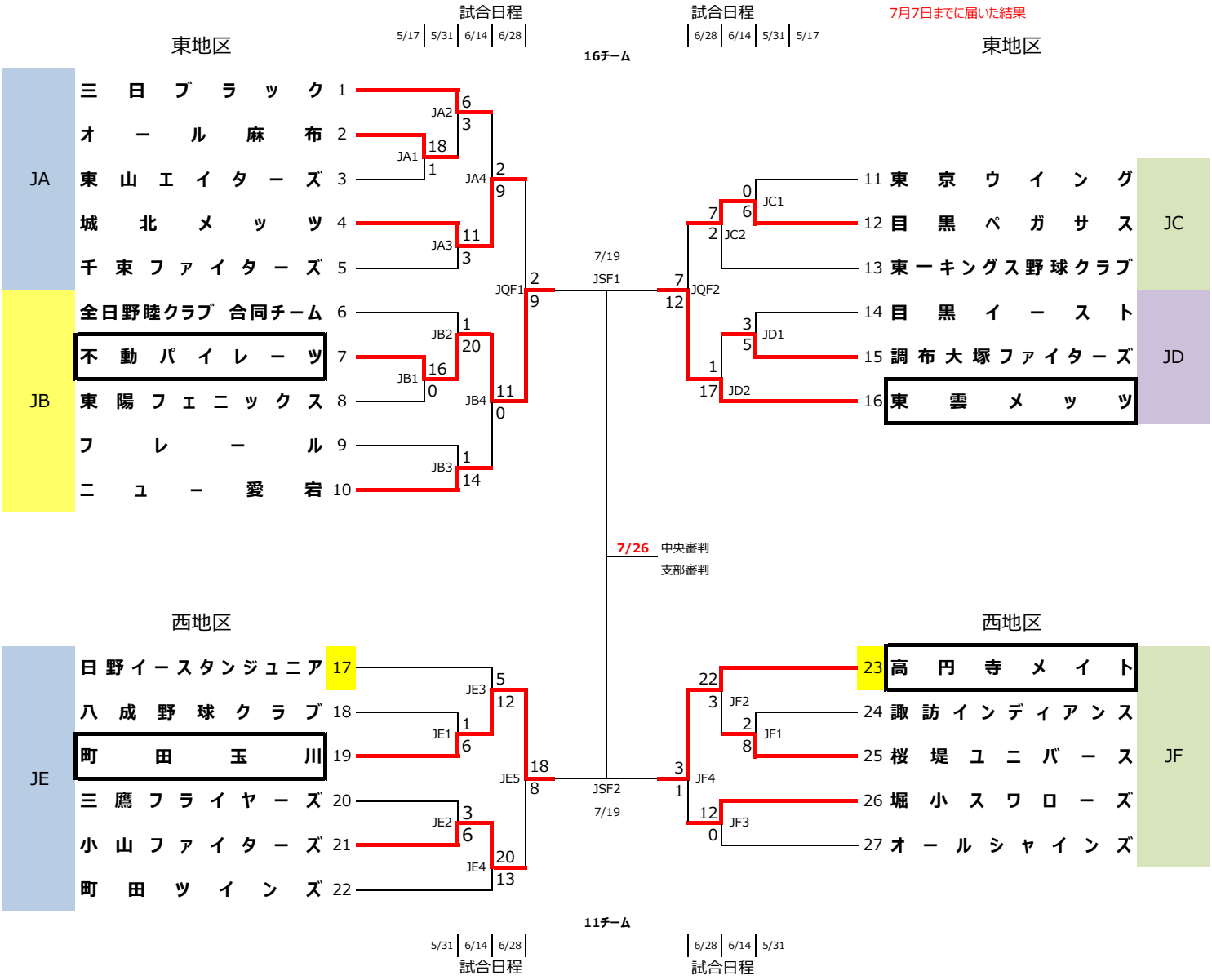
7月7日までに届いた結果