東京支部大会

第46回　秋季東京支部大会

ジュニアの部
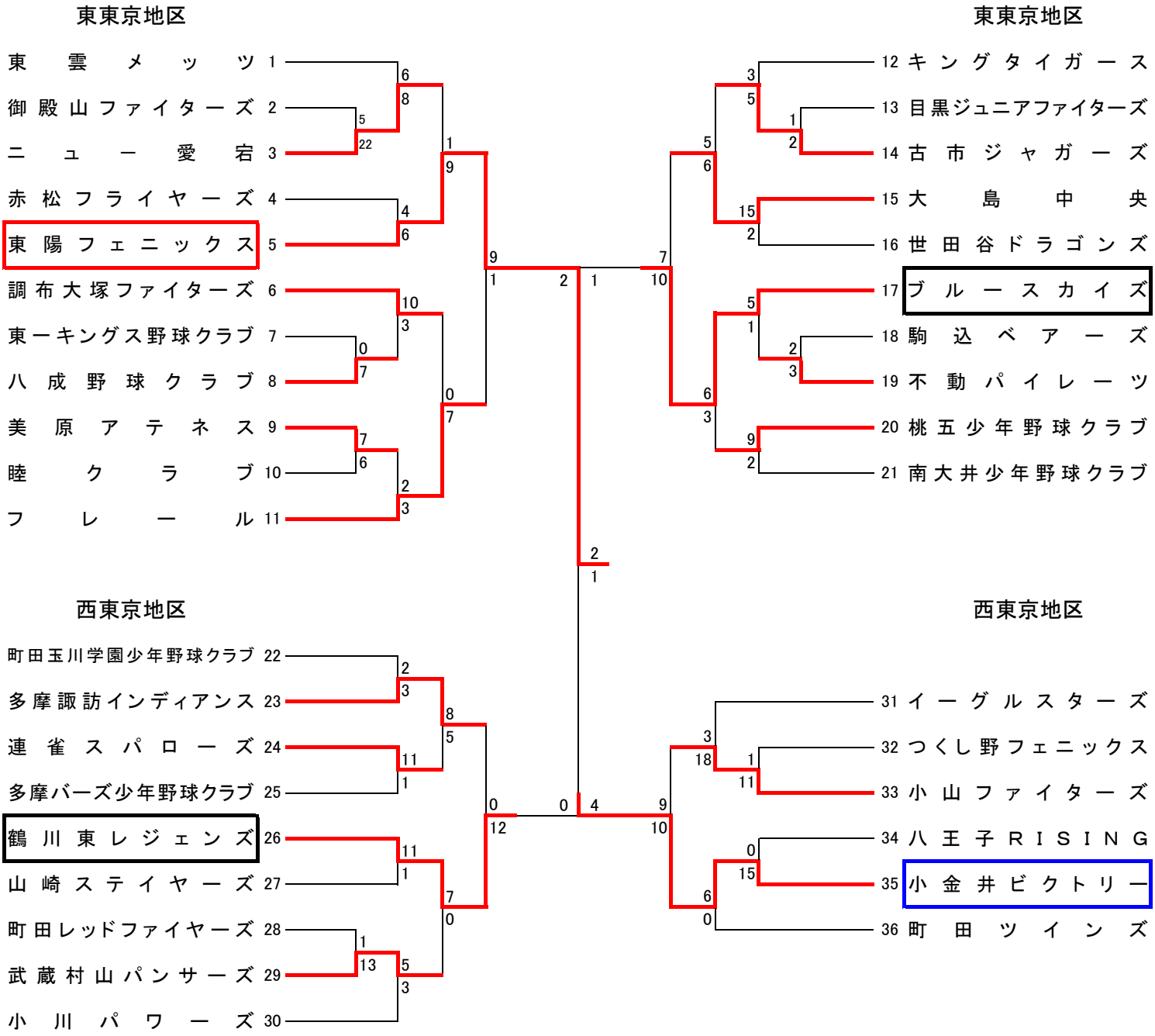
優　勝　東陽フェニックス
準優勝　小金井ビクトリー
第三位　ブルースカイズ
第三位　鶴川東レジェンズ